BALANCE BEAM

KS-SW-39

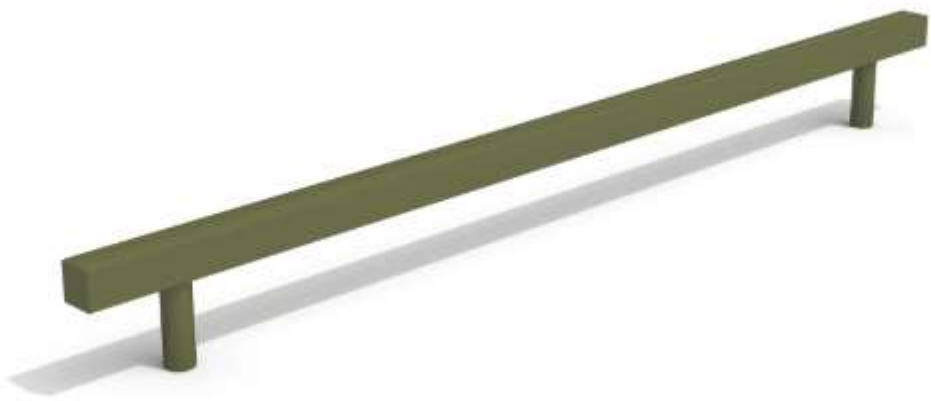

Inter-Play
PHONE: +48 91 506 50 41, EXPORT@INTER-PLAY.EU, WWW.INTER-PLAY.EU

v.1-26.11.2025

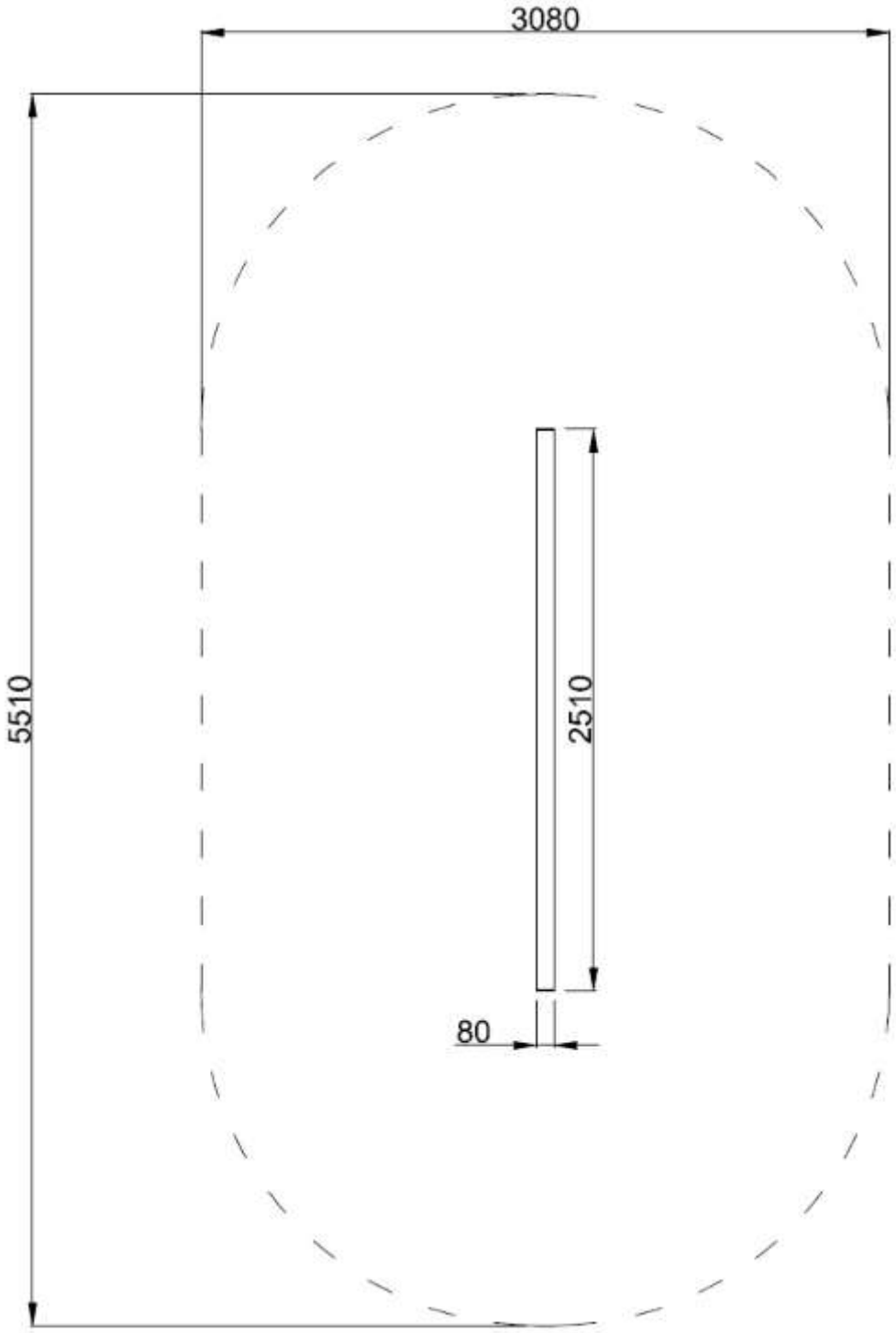

Inter-Play
PHONE: +48 91 506 50 41, EXPORT@INTER-PLAY.EU, WWW.INTER-PLAY.EU

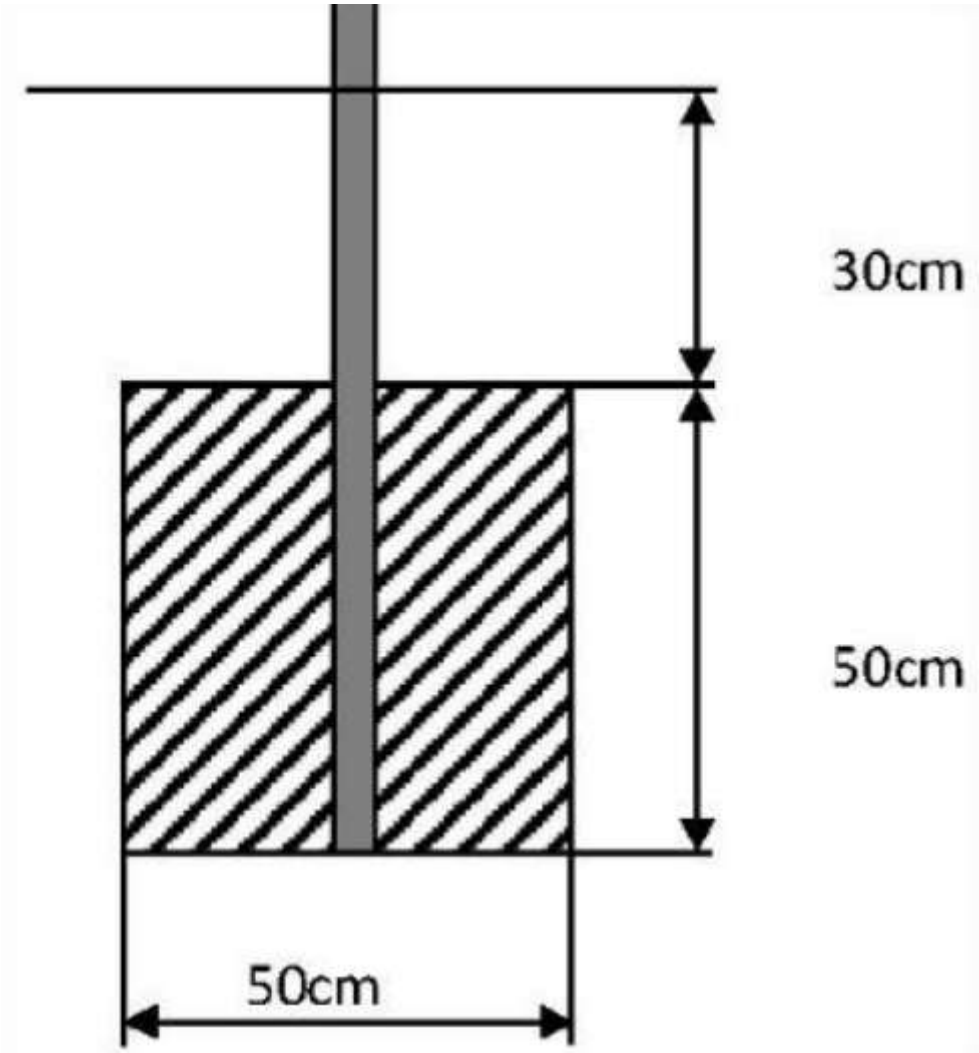

Inter-Play
PHONE: +48 91 506 50 41, EXPORT@INTER-PLAY.EU, WWW.INTER-PLAY.EU

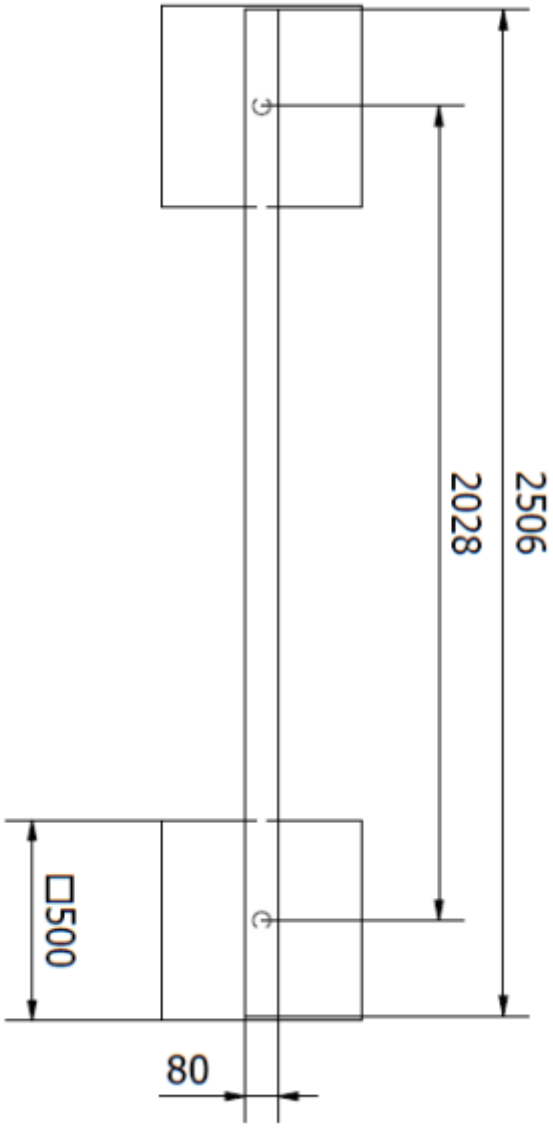

Inter-Play
PHONE: +48 91 506 50 41, EXPORT@INTER-PLAY.EU, WWW.INTER-PLAY.EU